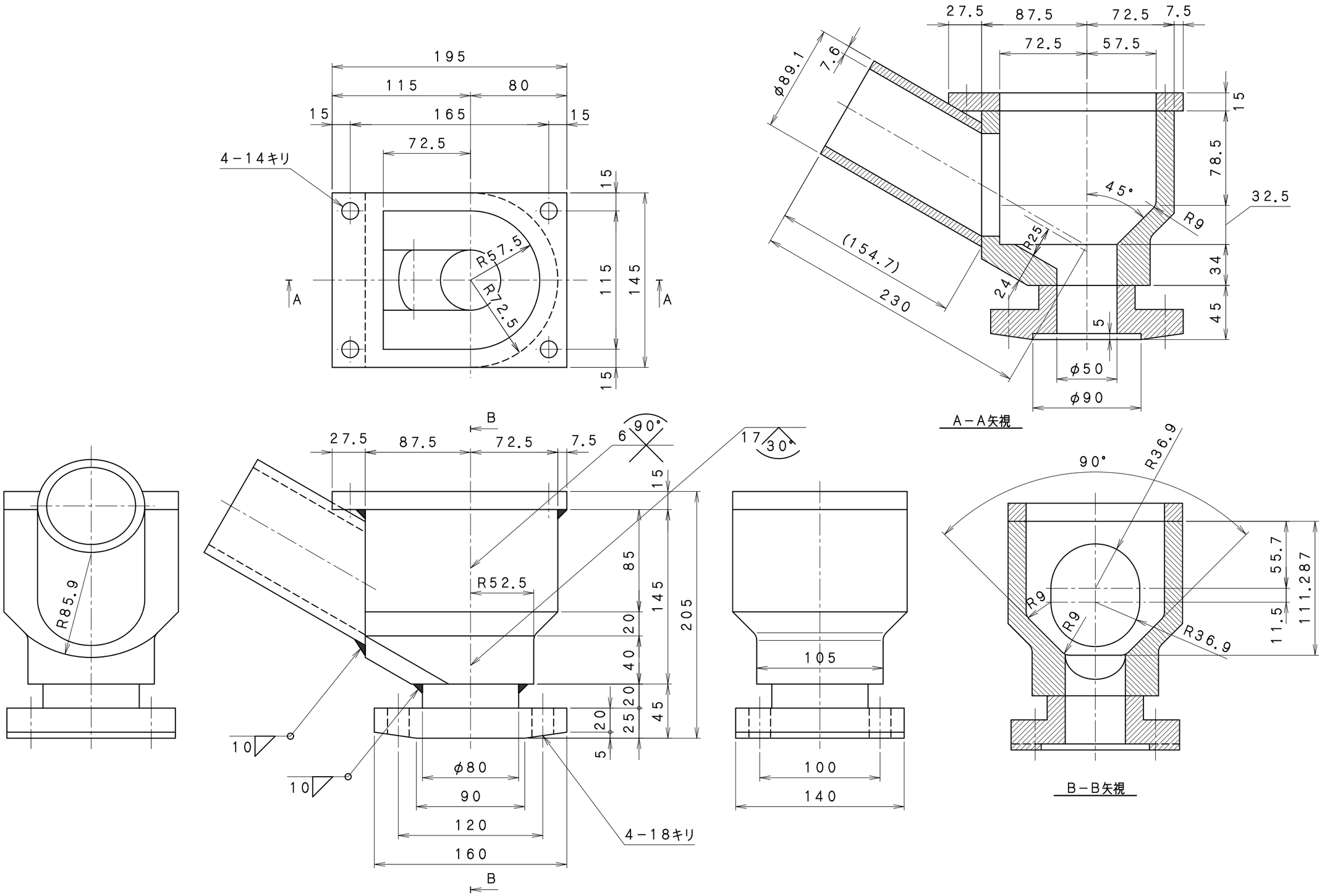

図名	転炉羽口	(有)倉敷システムデザイン